PRODUCT SPECIFICATION产品规格书

NC2174JW-3

One-Piece Toilet
连体座便器

(Rough-in Dimensions):
安装尺寸图:
(Unit): mm
单 位：毫米
680x360x700mm
Pressure range: 0.1-0.5MPa
水压范围：0.1-0.5MPa
Best to use: 0.3MPa
最优水压：0.3MPa

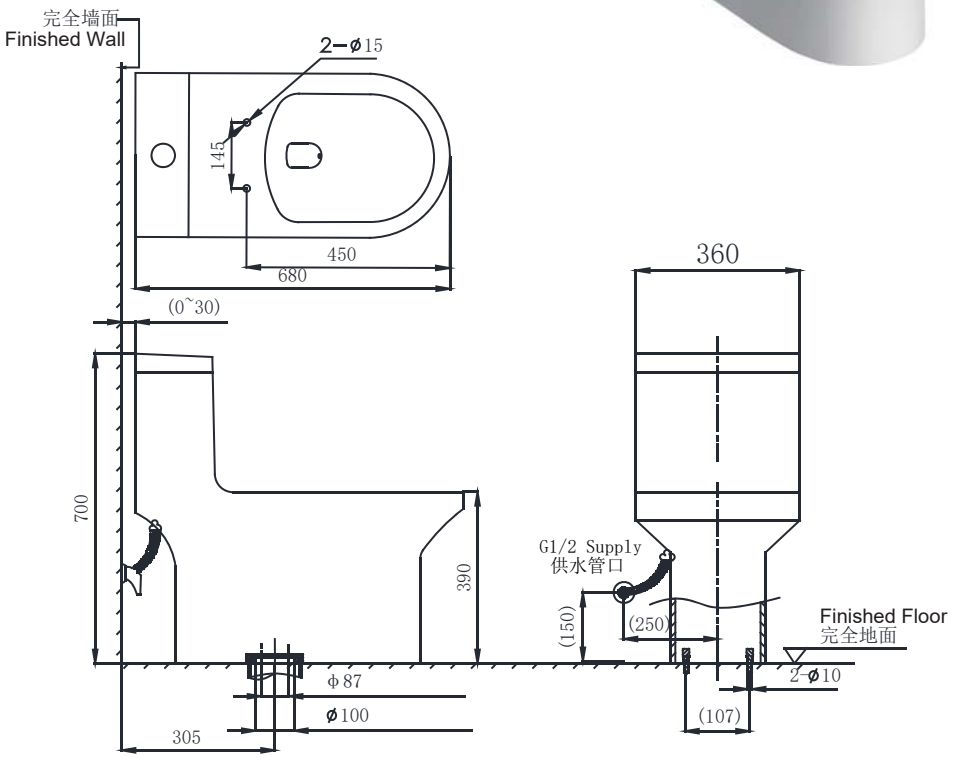

Item No. 品号	NC2174JW-3
Available Color 颜色	☒ White 白色
Materials 材质	Vitreous China 陶瓷
Flush System 冲水系统	Siphon 虹吸
Flush Amount 冲水量	Adjustable Dual Flush: 4.2/6.0L 可调双冲水：4.2/6.0L
Seat & Cover 盖板	PP Soft Closing PP缓降盖板
Shipping Package 运输包装	长(L)720X宽(W)400X高(H)740mm，毛重(G.W):47kg

Remarks: Rough-In: 305mm (S-trap).
备　　注：坑距：305mm (地排)。

INNOCI resrves the right to make changes or modifications on any of its products without advance notice.
INNOCI 艺耐公司保留不事先通知便改变或修改的权利

innoci®
Innoci Sanitary ware Co.,Ltd
www.innoci.com

Version:A1
版　本:A1